Duschkabinenband

Duschkabinenband 180°
Glas/Glas, Edelstahlfinish

Bewertung: Noch nicht bewertet
Preis:
Preis inkl. Preisnachlass: 96,50 €

96,50 €

Netto-Verkaufspreis: 96,50 €

Stellen Sie eine Frage zu diesem Produkt

Beschreibung

Art.-Nr. 210 06 63

Duschtürband 180° Glas-Glas, Edelstahlfinish

Technische Daten:

Glasdicke	8, 10 mm
Türgewicht pro Paar	max. 35 kg
Montage	Glas-Glas fluchtend 180 Grad
Türflügel	beidseitig drehbar 90 Grad
Türgröße	max. 790 x 2000 mm
Material	Messing
Rückholzone	automatisch ~ ±15 Grad
Abstand	Glas-Glas 3 mm
Nulllage	einstellbar

Zur Montage eines Türflügels an einem Seitenteil
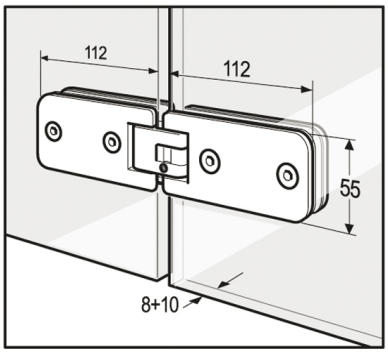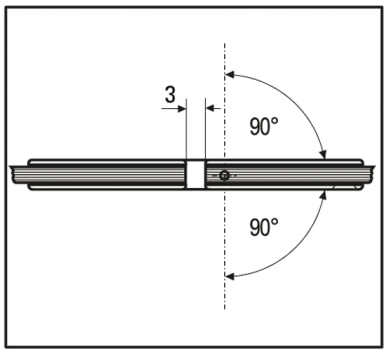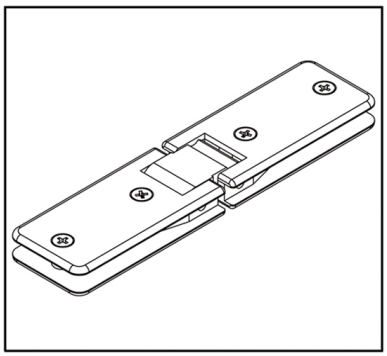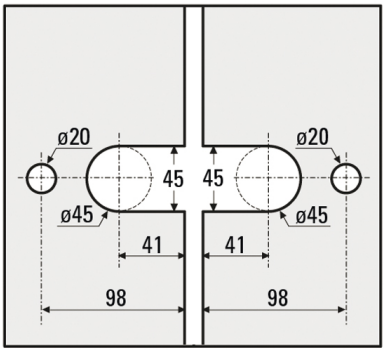
Beschläge 1 : Duschkabinenband