Duschkabinenband 180°

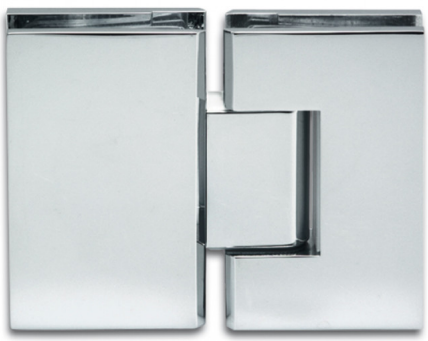

Duschtürband 180°, glanzverchromt

Bewertung: Noch nicht bewertet
Preis:
Preis inkl. Preisnachlass: 59,95 €

59,95 €

Netto-Verkaufspreis: 59,95 €

Stellen Sie eine Frage zu diesem Produkt

Beschreibung

Art.-Nr. 210-208 22

Duschtürband, glanzverchromt, 180° Glas-Glas

Zur Montage eines Türflügels an einem Seitenteil

Technische Daten:

Glasdicke	8, 10, 12 mm
Türgewicht pro Paar	max. 35 kg
Montage	Glas-Glas 180 Grad
Türflügel	beidseitig drehbar 90 Grad
Türhöhe	max. 2000 mm
Material	Messing
Rückholzone	automatisch ±15 Grad
Abstand	Glas-Glas 4 mm
Ausladung	max. 700 mm
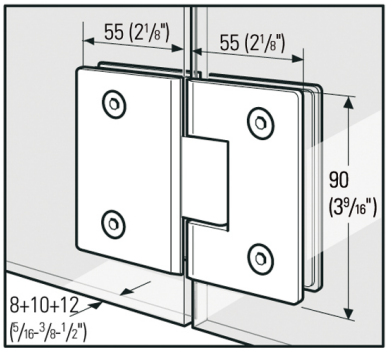
Beschläge 2 : Duschkabinenband 180°